ITEM NAME/NOM D'ITEM: KAPALUA OTTOMAN
ITEM # /NO. ITEM: 703959

PARTS LIST/LISTE DES PIÈCES

(1)	(2)	(3)
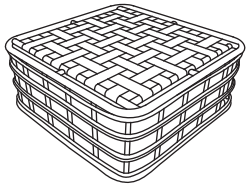 x1	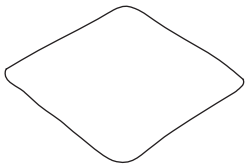 x1	A. connector x2

ASSEMBLY INSTRUCTIONS/INSTRUCTIONS D'ASSEMBLAGE

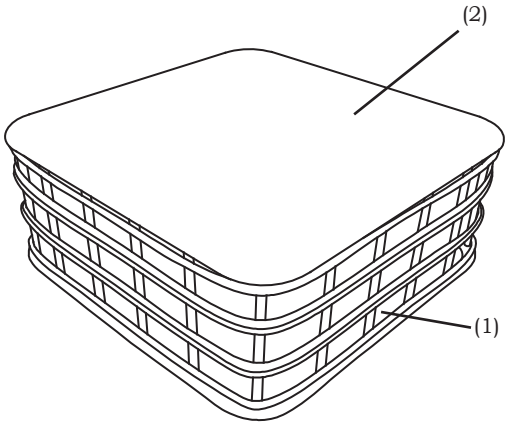
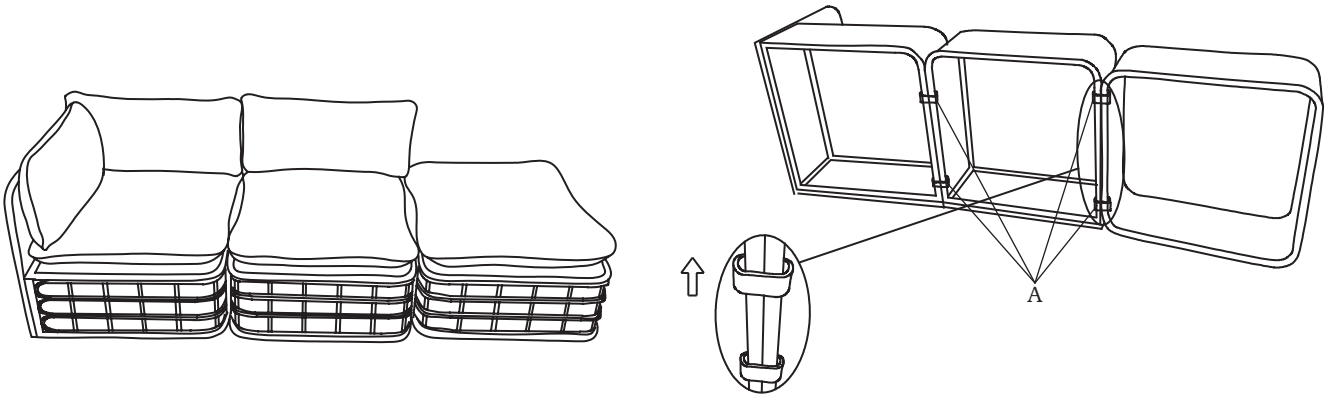
Connection Illustration